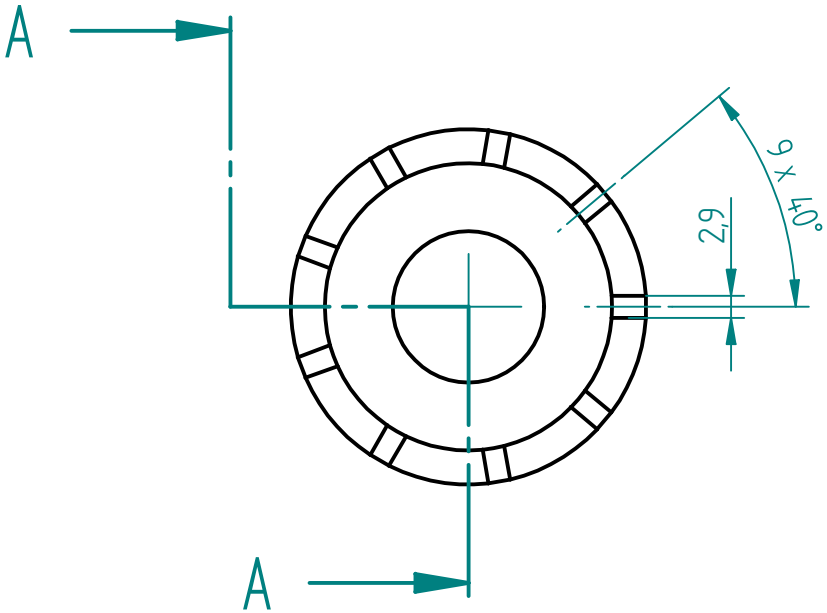

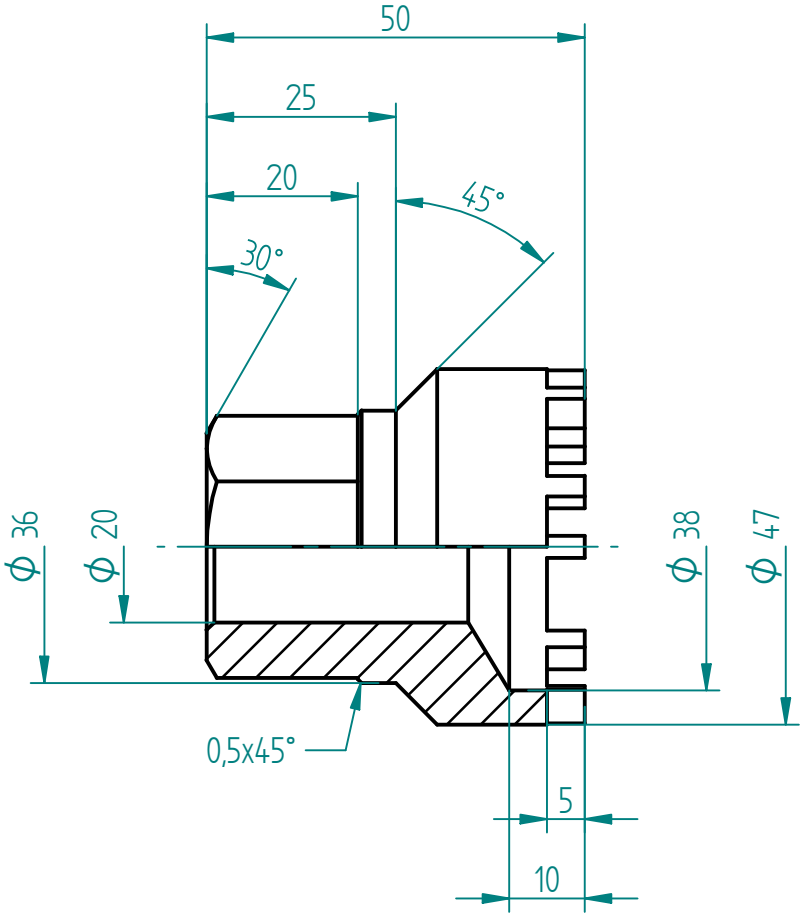

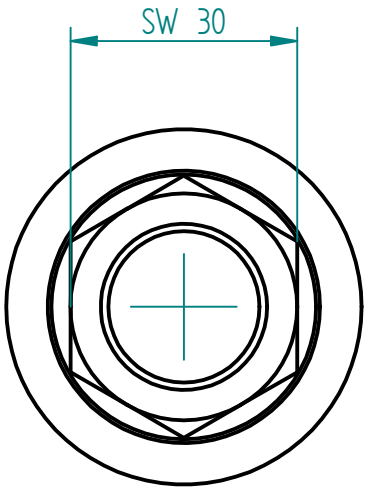

SCHNITT A–A

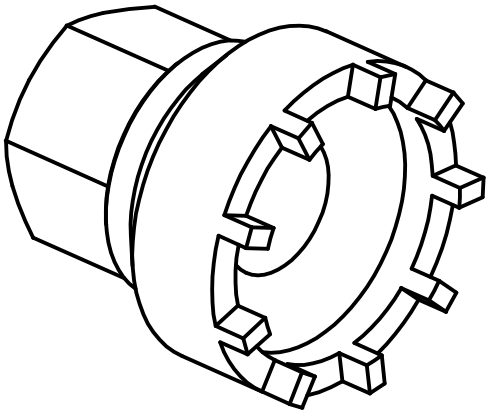

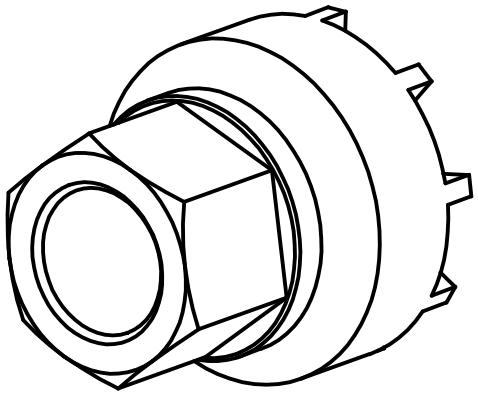

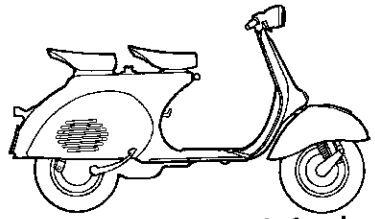

www.vespat4.de