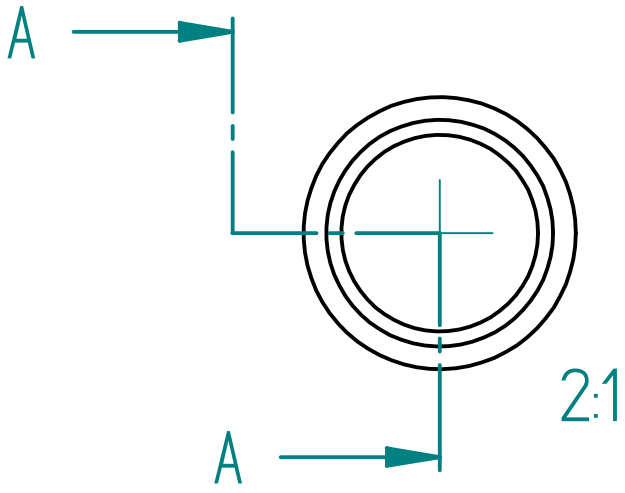

SCHNITT A–A

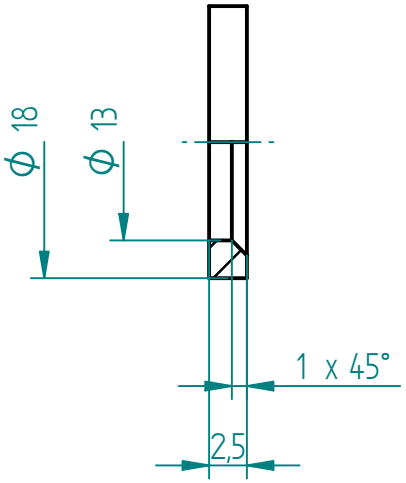

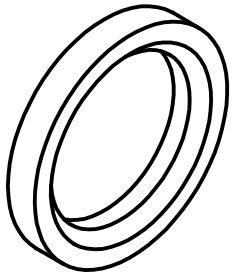

42119

2:1

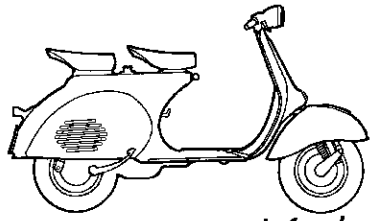

www.vespat4.de